产品型号：

本安装说明适用于户外 LED 台阶灯 BD110S 系列安装系列。

注意事项：

1. 安装前请仔细阅读说明书；
2. 请专业电工安装；
3. 为避免触电危险，在安装、维护前请确认关闭电源；
4. 安装灯具前请确认安装面牢固可靠，以避免灯具坠落；
5. 保留说明书， 以备使用参考。

安装方法及步骤：

1. 先把支架用 M4 螺丝装在墙角，具体间距按灯具长度要求；注：自攻螺丝施工方自备；
2. 把灯具套进支架；
3. 锁螺丝固定灯具，将防水接头线公母头通过对插相连并扭紧，注意安装牢固；灯具有信号进和出的方向（公母接头）， 请按照线材上的标贴指示接线。=

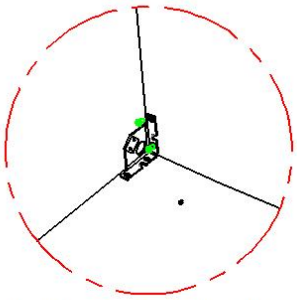

第一步：先把支架用M4螺丝装在墙角

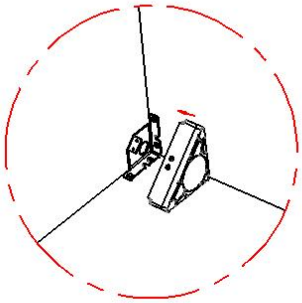

第二步：把灯具套进支架

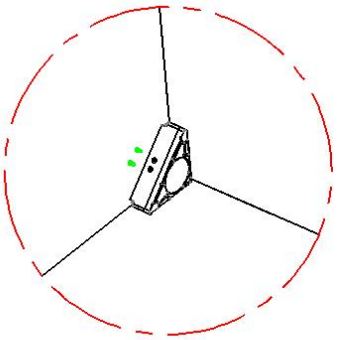

第三步：锁螺丝固定灯具

4. 灯具接线按照如下示意图：

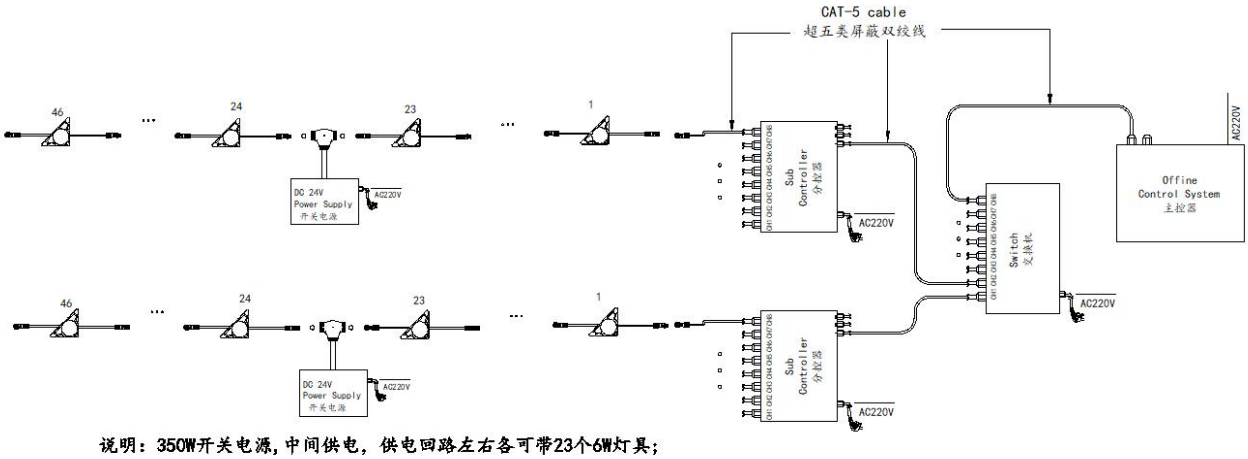

说明：350W开关电源，中间供电，供电回路左右各可带23个6W灯具；

备注：

1、电源线、信号线的连接使用我司提供的防水接头线连接；

深圳爱克莱特科技股份有限公司
Shenzhen EXC-LED Technology Co.,Ltd
深圳市光明区凤凰街道塘家社区科农路589号爱克股份产业园1栋101
101, Building 1, EXC Stock Industrial Park, No. 589, Kenong Road, Tangjia Community, Fenghuang Street, Guangming District, Shenzhen
Http: //www.exc-led.com E-mail: exc@exc-led.com Tel: 4008-777-189

2、灯具里面电线线径 1MM²，灯具线径最大限制电流为 6A-8A；
3、同一信号回路灯具用多个电源供电，电源与电源所带灯具之间必须正极断开；
4、主控器、分控器的用法参见主控和分控的说明书；
5、本内容仅作为推荐参考使用，具体配置可根据现场实际情况适当调整，必要时可与本公司工程师沟通。

深圳爱克莱特科技股份有限公司
Shenzhen EXC-LED Technology Co.,Ltd
深圳市光明区凤凰街道塘家社区科农路589号爱克股份产业园1栋101
101, Building 1, EXC Stock Industrial Park, No. 589, Kenong Road, Tangjia Community, Fenghuang Street, Guangming District, Shenzhen
Http: //www.exc-led.com E-mail: exc@exc-led.com Tel: 4008-777-189